	R14, R17 R27, R28	Q14 Q15	R45	JK6	R5	R47
150			33K		2K2	220R
300			39K		3K3	180R
200			33K		2K2	82R

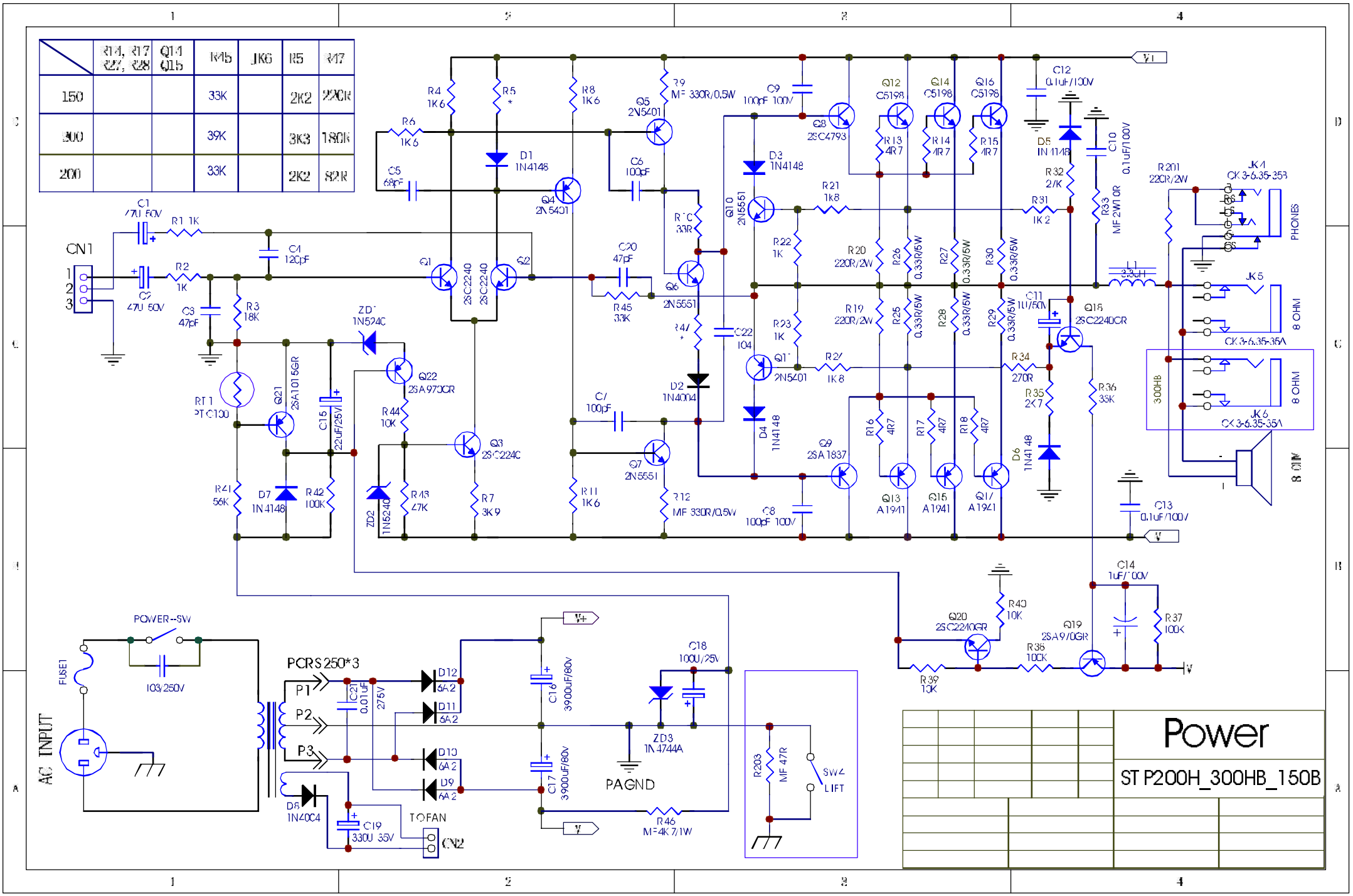

Power

ST P200H_300HB_150B